■ 病院組織機構
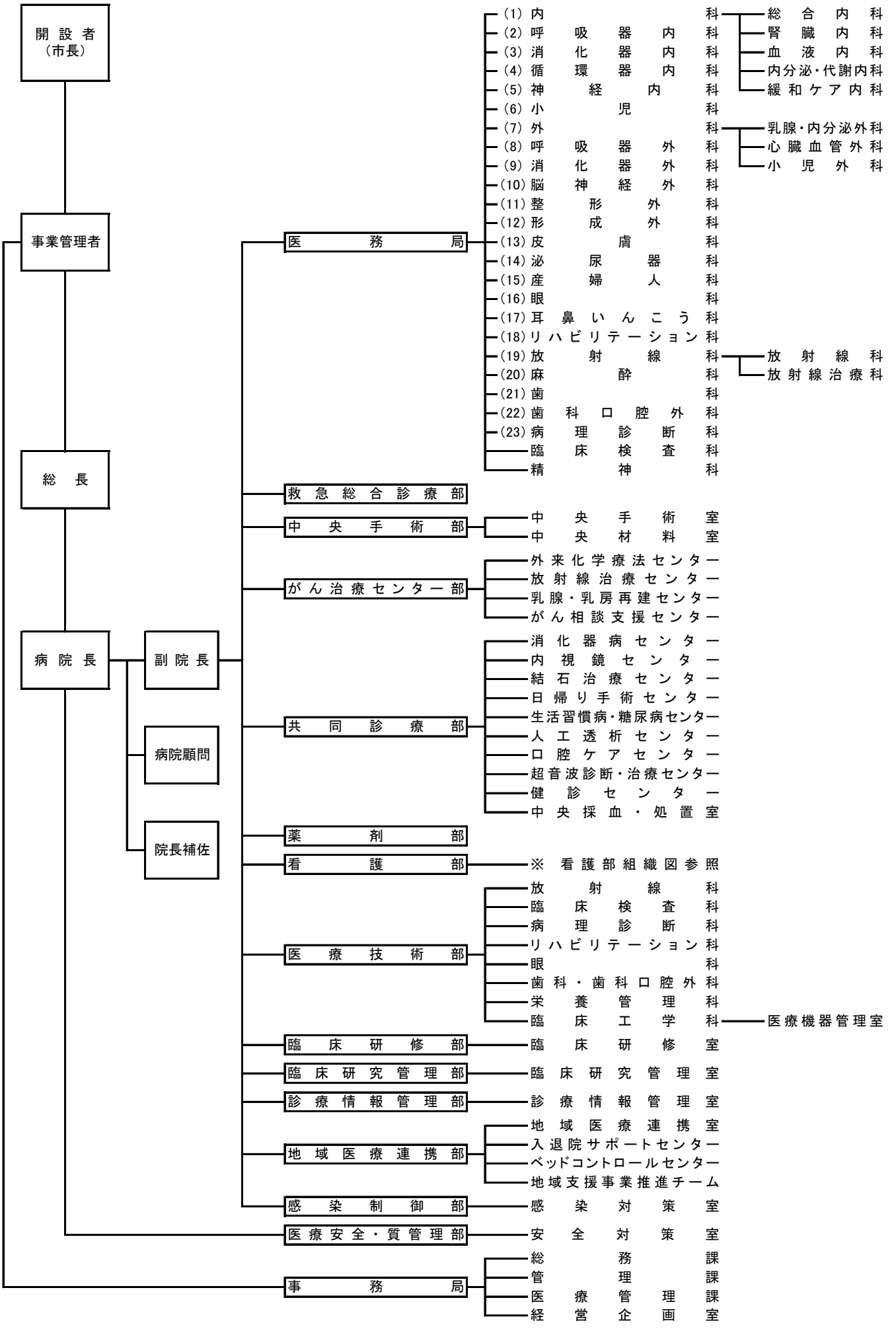
2019.7.1